Baustoffe für
Trockenbau & Holzbau

Aufgrund der aktuellen Marktsituation sind die angeführten Preise nicht mehr gültig!

Preiserhöhung

Bitte fragen Sie die aktuellen Preise an

Mit vielen Tipps & Tricks

Trockenbau | Dämmstoffe | Folien | Abdichtungen | Holzbau

Carl Hasselbach GmbH & Co. KG
Am Flüthedamm 2
37124 Rosdorf
Tel: 05 51 / 5 00 99-0
info@holzland-hasselbach.de

www.holzland-hasselbach.de

HolzLand® Hasselbach

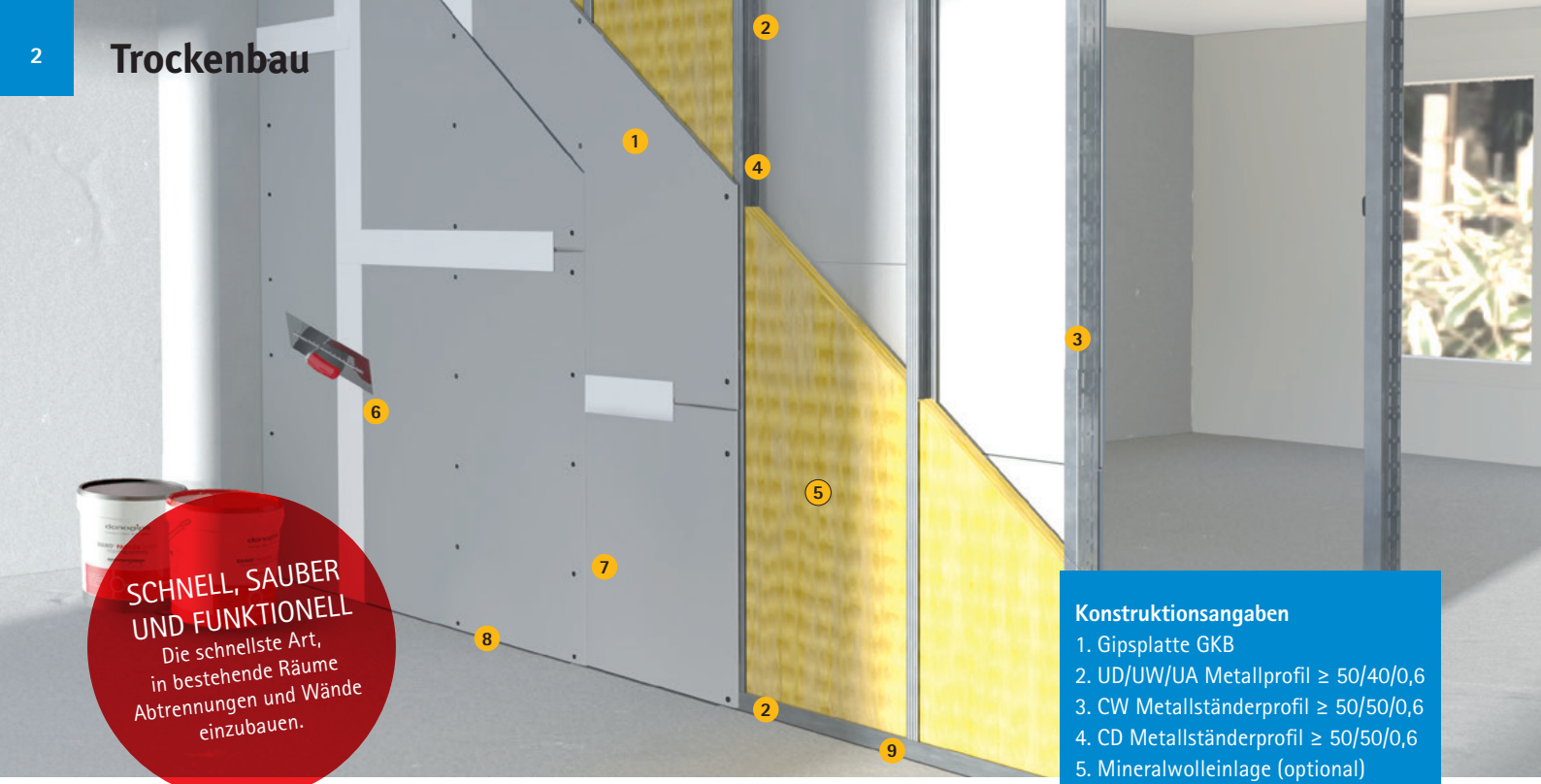

Konstruktionsangaben
1. Gipsplatte GKB
2. UD/UW/UA Metallprofil ≥ 50/40/0,6
3. CW Metallständerprofil ≥ 50/50/0,6
4. CD Metallständerprofil ≥ 50/50/0,6
5. Mineralwolleinlage (optional)
6. Fugenspachtel
7. Schnellbauschraube TMN/TN
8. Trennwandband
9. Nageldübel

Trockenbau – Ausbauplatten und Ständerwerk

Gipskartonplatten

	Länge/Breite
Ausbauplatte GKB	
12,5 mm stark	2.000 x 1.250 mm
12,5 mm stark	2.500 x 1.250 mm
12,5 mm stark	2.000 x 600 mm
12,5 mm stark	2.600 x 600 mm
Feuerschutzplatte GKF	
12,5 mm stark	2.000 x 1.250 mm
20,0 mm stark	2.000 x 625 mm
25,0 mm stark	2.000 x 625 mm
Feuerschutzplatte imprägniert GKFI	
20 mm stark	2.000 x 625 mm
Feuchtraumplatte imprägniert GKI	
12,5 mm stark	2.000 x 625 mm
12,5 mm stark	2.500 x 1.250 mm

Metall-Unterkonstruktionsprofile

		Breite/Länge
Ständer-Profile, 0,6 mm stark		
CW	50/75/100 mm	2.600/2.750/3.000/ 3.500/ 4.000 mm
Rahmen-Profile UD/UW, 0,6 mm stark		
UD	27/28 mm	3.000 mm
UW	50/75/100 mm	4.000 mm
Aussteifungen für Türen, 2 mm stark		
UA	50/75/100 mm	2.600/2.750/3.000/
Decken-Profile, 0,6 mm stark		
CD	60 mm/27 mm	2.600/3.100/4.000 mm
Alu-Kantenschutz		
25 x 25 mm, 2.500 mm		
PVC-Einfassprofil		
weiß, 12,5 mm, 2.500 mm		

Trennwandband

Stk./Breite	Rolle
3 x 70 mm stark	3.000 mm
3 x 45 mm stark	3.000 mm
3 x 95 mm stark	3.000 mm

Unterdecke mit Direktabhänger

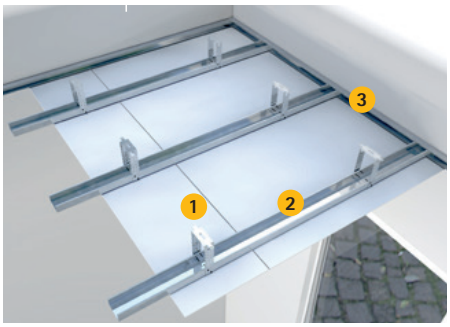

1. Direktabhänger
2. CD-Metallprofil
3. UD-Profil

Unterdecke aus Grund & Tragprofil

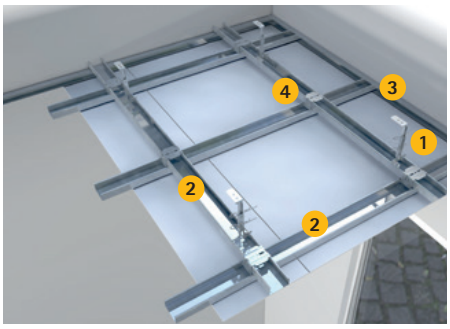

1. Nonius-Abhänger
2. UD-Profil
3. UD-Profil
4. Kreuzverbinder (für CD-Profil)

Zubehör

Pufas – pufamur Super-Haftspachtel
SH45 zum Füllen von Rissen und Löchern, vollflächiges Glätten, Verkleben und Ausfugen von Gipskarton-, Gipsfaser- und Trockenbauplatten. Spannungsfrei montierte Trockenbauplatten, ohne Bewehrungsstreifen (Gaze) verspachtelbar.

Rigips Super D Fugenfüller Flächenspachtel von GK Platten
hoch kunststoffvergütetes Material, stumpfe Vario Kanten bei Rigipsplatten verspachteln und verbinden. Qualitätsstandards bis G4 erreichbar.

KNAUF Fill & Finish
verarbeitungsfertige Füll- und Feinspachtelmasse, kunststoffgebundenes pastöses Spachtelmaterial. Enthält Kombination feinteiliger Calciumcarbonat-Füllstoffe und Stellmittel.

Hydrosol LF Tiefgrund
lösungsmittelfrei für saugende Untergründe 10 Liter

Glasfaser-Fugenstreifen
50 mm,
25 m/Rolle

Glasfaser-Fugendeckstreifen
selbstklebend
20 m/Rolle

Montagekleber-Alcon
310 ml

Kreuzverbinder
für CD-Profil 60/27

Direktabhänger
60 mm/125 mm

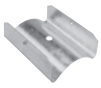

Längsverbinder
für CD-Profil 60/27

Noniusunterteil
für CD-Profil 60/27

Noniusoberteil
für CD-Profil 60/27
(Gewerbliche/
Öffentliche Zulassung)

Ösendraht
125/250/375/500/
750/1.000 mm

Ankerschnell-spannabhänger
für CD-Profil 60/27

Ankerwinkel
für CD-Profil 60/27

Steckwinkelsatz Set
für UA Profil 50, 75,
100, 4 Winkel inkl.
8 x Schrauben mit
Dübel

Materialberechnung

Trennwände	Einfach-ständerwerk 1-lagig per m²	Einfach-ständerwerk 2-lagig per m²	Doppel-ständerwerk 2-lagig per m²
Gipskartonplatte 12,5 mm stark	2,00 m²	4,0 m²	4,0 m²
CW-Ständerprofil	1.800 mm	1.800 mm	3.600 mm
UW-Wandprofil	800 mm	800 mm	1.600 mm
Nageldübel	1,6 Stk.	1,6 Stk.	3,2 Stk.
Trennwandband einseitig kl.	1.200 mm	1.200 mm	2.400 mm
Trennwandband beidseitig kl.	-	-	1.800 mm
Dämmmaterial	1,0 m²	1,0 m²	1,0 m²
Schnellbauschrauben 25 mm	20 Stk.	8 Stk.	8 Stk.
Schnellbauschrauben 35 mm	-	20 Stk.	20 Stk.
Fugenspachtel	0,6 kg	0,98 kg	0,98 kg
Fugendeckstreifen bei Bedarf	1.200 mm	1.200 mm	1.200 mm

Decken	Holz-Unterkon-struktion per m²	Metall-Unterkon-struktion per m²	Metall-Unterkon-struktion abgehängt per m²
Gipskartonplatte 12,5 mm stark	1,0 m²	1,0 m²	1,0 m²
Latte S10	3,6 lfm	-	-
CD-Deckenprofil 60/27	-	1 lfm	3,2 lfm
Hut-Deckenprofil	-	2,4 lfm	-
UD 28 Anschlussprofil	-	0,4 lfm	1,2 lfm
Längsverbinder	-	-	0,5 Stk.
Kreuzverbinder	-	-	1,9 Stk.
Deckennagel 35 mm	1,9 Stk.	6 Stk.	0,6 Stk.
Abhänger	-	-	0,6 Stk.
Schnellbauschrauben 25 mm	-	16 Stk.	16 Stk.
Schnellbauschrauben 35 mm	16 Stk.	-	-
Schnellbauschrauben 75 mm	3 Stk.	-	-
Fugenspachtel	0,3 kg	0,3 kg	0,3 kg
Fugendeckstreifen (bei Bedarf)	0,6 lfm	0,6 lfm	0,6 lfm

Revisionsklappen

Softline weiß

20 x 20 cm	200 Stk./Pck. / 1.000 Stk./Pck.
30 x 30 mm	200 Stk./Pck. / 1.000 Stk./Pck.
40 x 40 mm	200 Stk./Pck. / 1.000 Stk./Pck.
50 x 50 mm	100 Stk./Pck. / 500 Stk./Pck.

mit GK-Einlage 12,5mm spachtelfrei

20 x 20 cm	200 Stk./Pck.
30 x 30 mm	50 Stk./Pck.
40 x 40 mm	10 Stk./Pck. / 50 Stk./Pck.
50 x 50 mm	100 Stk./Pck.

Quelle: DEUTSCHE ROCKWOOL

Dämmstoffe

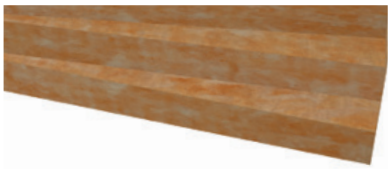

Platten

Trennwandplatte WLG 040

40 mm stark	1.250 x 625 mm
50 mm stark	1.250 x 625 mm
60 mm stark	1.250 x 625 mm
80 mm stark	1.250 x 625 mm
100 mm stark	1.250 x 625 mm

Holzfaser-Unterdeckplatten Isolair

auch als Putzträger verwendbar (ab 40 mm)

35 mm stark	2.500 x 770 mm
40 mm stark	1.800 x 580 mm
60 mm stark	1.800 x 580 mm

Klemmfilz

Klemmfilz WLG 035
für die Wärmedämmung von innen,
zwischen den Sparren nahezu verschnittfrei

120 mm stark	4.800 x 1.200 mm
140 mm stark	4.000 x 1.200 mm
160 mm stark	3.500 x 1.200 mm
180 mm stark	3.200 x 1.200 mm
200 mm stark	2.800 x 1.200 mm
220 mm stark	2.800 x 1.200 mm
240 mm stark	2.600 x 1.200 mm

Klemmfilz WLG 032

für die Wärmedämmung von innen,
zwischen den Sparren nahezu verschnittfrei

100 mm stark	
120 mm stark	AUF ANFRAGE
140 mm stark	
160 mm stark	
180 mm stark	

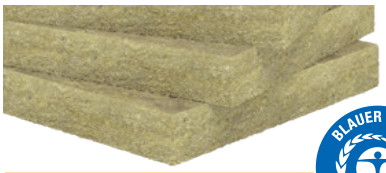

Platten

Trennwandplatte Sonorock 04

40 mm stark	1.000 x 625 mm
60 mm stark	1.000 x 625 mm

Flexible Holzfaserdämmung

naturplus geprüft

60 mm stark	1.220 x 575 mm
40 mm stark	1.220 x 575 mm

Thermo Hanf Combi Jute

1200x580mm

40 mm stark
50 mm stark
60 mm stark
80 mm stark

Quelle: pro clima 2020

Folien und Kleber

Dampfbremsfolie
schützt die Konstruktion dauerhaft vor Feuchtigkeit und Bauschäden
Länge: 25.000 mm
Breite: 4.000 mm

DASATOP Sanierungs-Dampfbremse
für Sub-and-Top Verlegung von außen diffusionsoffener Unterspannbahn
Länge: 50.000 mm
Breite: 1.500 mm

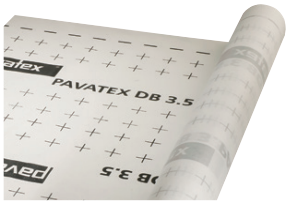

PAVATEX DB 3,5 Dampfbremse
universell einsetzbare diffusionsoffene Dampfbremse, reissfest, formstabil, Verlegung warmseitig der Wärmedämmung
Länge: 50.000 mm,
Breite: 1.500 mm

INTELLO PLUS Unterspannbahn
diffusionsoffene Unterspannung oder Unterdeckung auf Schalungen, MDF und Holzfaserunterdeckplatten und Wärmedämmstoffen
Länge: 50.000 mm
Breite: 1.500 mm

Unitape
einseitiges, hochflexibles Klebeband für die Herstellung der luftdichten Ebene in Kombination mit Dampfbremsfolie
Länge: 30.000 mm
Breite: 60 mm

Tescon Vana
sämtliche Verklebungen innen und außen können sowohl untereinander als auch an angrenzende glatte, nichtmineralische Bauteile erfolgen
Länge: 30.000 mm
Breite: 60 mm

Klebeband
Polyethylen-Klebeband mit einem extrem klebstarken und feuchteresistenten Polyacrylat-Haftkleber, zur Verklebung von PP-Vliesen, Alubahnen, MDF und harten Holzwerkstoffplatten sowie Kunststoffen
Länge: 25.000 mm, Breite: 50 mm
Länge: 25.000 mm. Breite: 60 mm

Rigips TrennFix
Spezialband zur Bauteilabtrennung, Innenseite mit ca. 10 mm breitem, selbstklebendem und lösungsmittelfreiem Klebestreifen
Länge: 50.000 mm
Breite: 65 mm

Dichtkleber
Luftdichte und dauerhafte elastische Verklebung von Dampfbremsen auf Mauerwerk, Beton, Putz, Holz und Metall.
Inhalt: 310 ml

Alles für den Holzbau

RIGIDUR Estrich Element

20 mm stark	1.500 x 500 mm
mit 10 mm Holzfaser	
30 mm stark	1.500 x 500 mm
mit 20 mm Styropor	
40 mm stark	1.500 x 500 mm

Trockenschüttung

AGEPAN Blähschiefer

schwere Schüttung	50 Liter/Sack

fibotherm Blähton

Körnung 1-5mm	50 Liter/Sack

So finden Sie die richtigen Querschnitte:

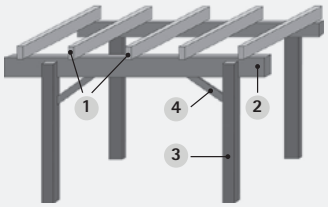

1. Sparren
2. Pfetten
3. Pfosten
4. Kopfband

Zeichnung und Tabelle ersetzt keine genaue Statik!

Pfosten	
Höhe der Pfosten	Dimension Pfosten
bis 225 cm	10/10
bis 300 cm	12/12, 14/14
Pfetten	
Abstand Pfosten, von Mitte zu Mitte	Dimension Pfette
bis 300 cm	8/16, 10/16
bis 400 cm	12/16, 20/20
bis 500 cm	14/20
Sparren	
Abstand bis 75 cm	Dimension Sparren
bis 300 cm	6/12
bis 400 cm	8/12
bis 500 cm	8/16
Abstand bis 100 cm	Dimension Sparren
bis 300 cm	6/12
bis 400 cm	8/16
bis 500 cm	10/16, 10/20
bis 650 cm	12/16, 14/20
Kopfbänder	
je nach Pfosten, z. B. 6/12 oder 8/12	

ESB Plus-Platte

E1 mit Nut + Feder, blauer Engel und sofort streichfähig, geschliffene Oberfläche

15 mm	2.580 x 675 mm
22 mm	2.580 x 675 mm

Leimbinder (BSH) GL 24c, Si EN 14080

60 x 140 mm	12.000 mm
80 x 120 mm	12.000 mm
80 x 160 mm	12.000 mm
120 x 200 mm	12.000 mm
100 x 100 mm	12.000 mm
120 x 120 mm	12.000 mm
140 x 140 mm	12.000 mm

Bei Lagerlängen ist ein (Grob-)Kappschnitt kostenlos, Auslieferung ist nur bis zu einer max. Stangenlänge von 7 Metern möglich.

Konstruktionsvollholz (KVH-Nsi)

Holzfeuchte 15 ± 3%, der Länge nach keilverzinkt

40 x 60 mm	5.000 mm
60 x 60 mm	5.000 mm
60 x 80 mm	5.000 mm
60 x 120 mm	5.000 mm
80 x 160 mm	5.000 mm
80 x 180 mm	8.000 mm
80 x 200 mm	8.000 mm
100 x 100 mm	5.000 mm
100 x 200 mm	8.000 mm
120 x 120 mm	5.000 mm / 8.000 mm
140 x 200 mm	8.000 mm

Verkauf von KVH nur in kompletten Lagerlängen. (Grob-)Kappschnitte auf Wunsch: gegen Aufpreis

OSB-Platte/3

mit Nut + Feder, EN 300, für Boden, Wand, Decke, Abgabe erfolgt in ganzen Platten

12 mm	2.500 x 675 mm
15 mm	2.500 x 675 mm
18 mm	2.500 x 675 mm
22 mm	2.500 x 675 mm
25 mm	2.500 x 675 mm

OSB-Platte stumpf

EN 300, für Boden, Wand, Decke, Abgabe erfolgt in ganzen Platten

12 mm	2.500 x 1.250 mm
15 mm	2.500 x 1.250 mm
18 mm	2.500 x 1.250 mm
22 mm	2.500 x 1.250 mm

Sparschalung Fl/Ta

sägerau, roh oder imprägniert (A)

24 x 80 mm	300/400/500 cm

getrocknet, 3-seitig gehobelt

20 x 70 mm	270/420

Latten Fichte/Tanne

technisch getrocknet, egalisiert, S10-sortiert

30 x 50 mm	3.000 mm
30 x 50 mm	4.000 mm
30 x 50 mm	5.000 mm
40 x 60 mm	3.000 mm
40 x 60 mm	4.000 mm
40 x 60 mm	5.000 mm

Faserplatten-schraube
3,9 x 19 mm, 200 er oder 1.000 er Packung

RIGIDUR Estrich Kleber
Nature Line, 1kg/ Fl.

1 x 1 DES TROCKENBAUS

So bauen Sie problemlos Abtrennungen & Wände selber ein!

Wichtig!

- alle Profile müssen aus Schallschutzgründen dicht angeschlossen sein (z. B. mit Dichtungsband)
- bei mehrlagiger Beplankung auch die erste Beplankungslage spachteln
- Profile nie mit einem Trennschleifer zuschneiden
- Vermeiden Sie Kreuzfugen – Rissgefahr!

Montagetrennwände – Standardwandkonstruktion

Tipp: Bei Heizschlangen (Fußbodenheizung) Bodenprofile evtl. mit Montagekleber am Boden kraftschlüssig befestigen.

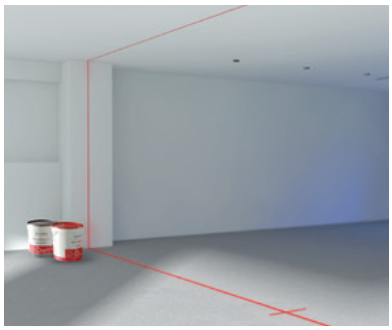

1. Zeichnen Sie den Wandverlauf an Boden, Wand und Decke an. Türöffnungen müssen Sie bereits jetzt mit einplanen!

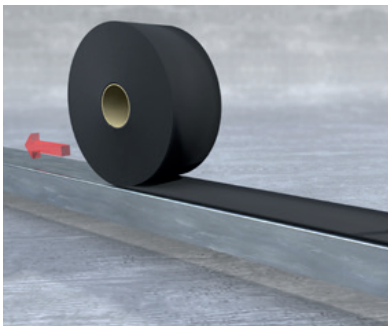

2. Bringen Sie einseitig selbstklebendes Dichtungsband an den UW-Boden- und Deckenprofilen sowie den CW-Wandanschlussprofilen an.

3. Nutzen Sie Drehstiftdübel (Abstand ≤ 1.000 mm) zur Befestigung der UW-Profile an Boden und Decke, sowie der CW-Wandprofile im Anschlussbereich an aufgehende Bauteile (z. B. Wände).

4. Stellen Sie CW-Ständerprofile in die vorbereiteten UWProfile ein. (Achsabstand 625 mm; Einstelltiefe in UW-Profil mindestens 15 mm).

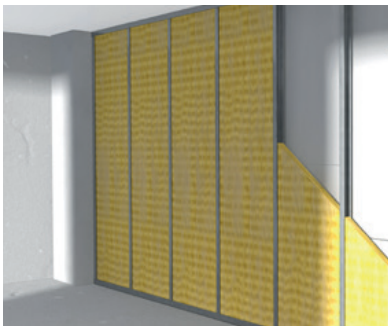

5. Beplanken Sie die erste Wandseite mit Schnellbauschrauben (erste Lage Abstand a ≤ 750 mm, zweite Lage a ≤ 250 mm), dann legen Sie die Mineralwolldämmung ein.

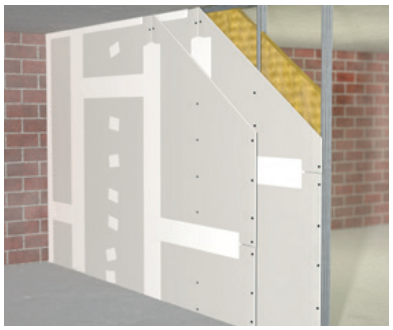

6. Beplanken Sie die zweite Wandseite mit Schnellbauschrauben (erste Lage Abstand a ≤ 750 mm, zweite Lage a ≤ 250 mm), dann spachteln Sie die Plattenoberfläche.

Fugenanordnung der Längs- und Querfugen

Bei einlagiger Beplankung von Trennwänden werden die Plattenfugen beider Wandseiten gegeneinander jeweils um einen Ständerabstand versetzt. Bei mehrlagigen Beplankungen werden zusätzlich die Plattenfugen auf jeder Wandseite untereinander um einen Ständerabstand versetzt. Können Sie Querfugen im Wandbereich nicht vermeiden, müssen Sie die Fugen mit einem Versatz anordnen. Bei einlagigen Beplankungen sollten Sie Querfugen hinterlegen.

Alles aus einer Hand

Wir überzeugen unsere Kunden nicht nur mit dem Sortiment, sondern mit unserem Service und Dienstleistung!

Geschäftsführer Michael Wirsam

Fachberatung

Lager

Bearbeitungsservice

Lieferservice

Ihr Nutzen

- ein Ansprechpartner für den gesamten Bedarf
- ein Angebot - eine Lieferung
- Zeit- und Kosteneinsparung
- zuverlässig, schnell und unkompliziert
- verlässliche Verfügbarkeit
- termingerechte Lieferung

Unser Service

- 4.000 m² Lagerfläche
- Express-Abholung
- Express-Anlieferung*
- Baustellen-Lieferung (auf Wunsch mit Kranentladung)*
- elektronische Tourenplanung

*gegen Aufpreis. Alle Preise sind Abholpreise, gelten solange der Vorrat reicht und ab Erscheinen dieses Kataloges im März 2022. Irrtümer, Druckfehler und Preisänderungen vorbehalten. Farbdarstellung unverbindlich. Alle Maße sind ca.-Angaben. Die folgenden Firmen stellten freundlicherweise, sofern nicht schon durch das Firmenlogo auf der jeweiligen Seite gekennzeichnet, weitere Bilder für diesen Katalog zur Verfügung: Shutterstock, Danogips GmbH & Co. KG, THERMO NATUR GmbH & Co. KG, AGEPAN SYSTEM, Könikg Moringen, Sinat.

Carl Hasselbach GmbH & Co. KG
Am Flüthedamm 2
37124 Rosdorf
Tel: 05 51 / 500 99-0
info@holzland-hasselbach.de

Wir möchten für Sie die bestmöglichen Einkaufspreise erzielen. Aufgrund stark schwankender Rohstoffpreise können wir an dieser Stelle leider nur Richtpreise abbilden.
Bitte fragen Sie die Tagespreise an!

HolzLand®
Hasselbach
Göttingen-Rosdorf